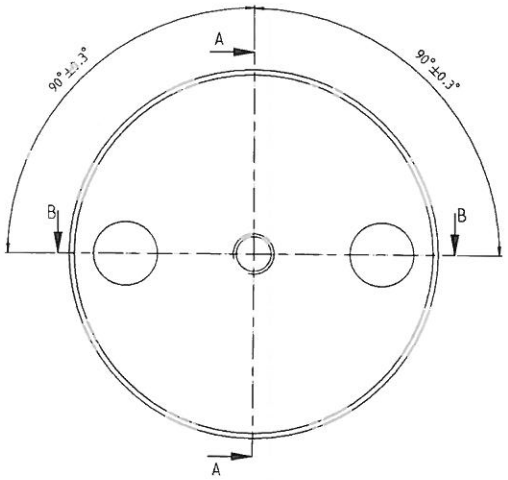

A–A

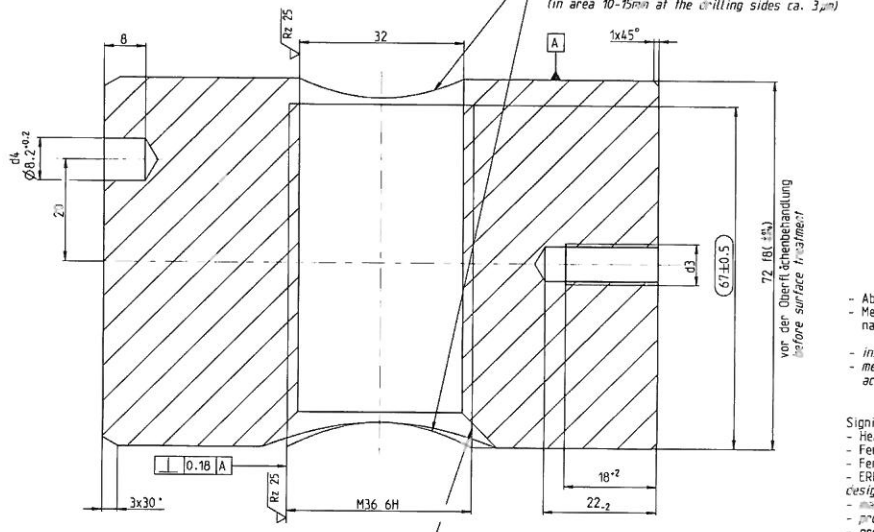

6H vor der Oberflächenbehandlung
nach der Oberflächenbehandlung passfähig mit
srv Stiftschraube M36x450/200-10.9-flZnnCL Zchng. Nr.: 03811-1033677

6H before surface treatment
after surface treatment fit with
srv stud bolt M36x450/200-10.9-flZnnCL Drawing No.: 03811-1033677

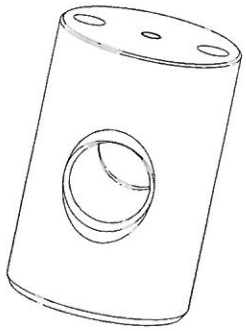

1:1

- Abnahmeprüfzeugnis nach EN 10204-3.1
- Mech. Eigenschaften und chemische Zusammensetzung nach EN 10083-1

- *inspection certificate according to EN 10204-3.1*
- *mech. properties and chemical configuration according to EN 10083-1*

Signierung enthält:
- Herstellerkürzel
- Fertigungslos
- Fertigungsjahr
- ERP-Nr.

designation contains:
- *manufacturer identification code*
- *production lot*
- *production year*
- *ERP-no.*

Kernhärte min. 260HV 30 (entspricht Rm=813 MPa laut ISO 18265)
Oberflächenbeschichtung: nicht elektrolytisch
aufgebrachte Zinklamellenüberzüge
nach ISO 10683 (flZnnCL - 1000 h) (Delta-Tone-silber)
Abnahmeprüfung nach ISO 3269
Vergütet auf 326-358 HV 30
Maßgenauigkeit entsprechend der Angaben der Zeichnung.
Bei nicht spezifizierten Anforderungen gilt DIN 267-2 und
ISO 4759-1 Produktklasse B.

core hardness min. 260HV 30 (corresponds to Rm=813 MPa according to ISO 18265)
surface treatment: Non-electrolytically applied zink flake coatings
according to ISO 10683 (flZnnCL - 1000h) (Delta - Tone - silver)
acceptance testing according to ISO 3269
tempered to 326-358 HV 30
Dimension accuracy according to the drawing.
If requirements are not specified use DIN 267-2 and
ISO 4759-1 product class B.

B–B

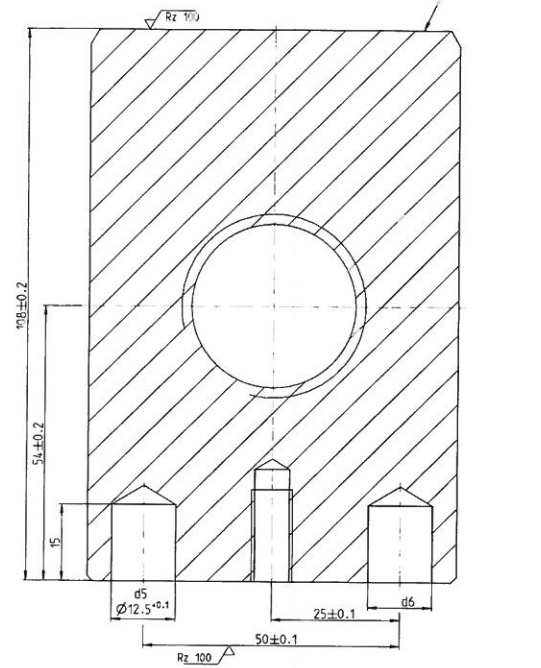

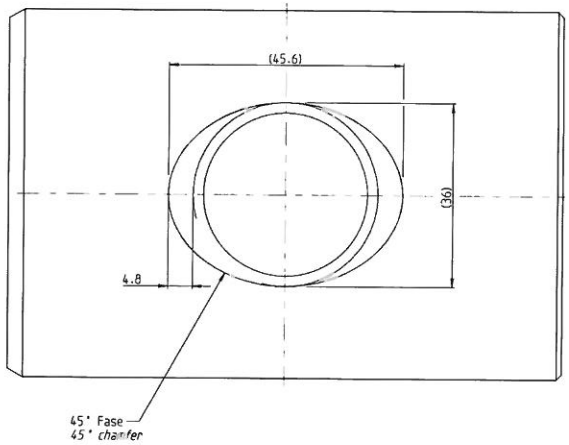

Querbolzen / transverse bolt	-	Y	Y	Y	35846
Querbolzen Blitzschutz / transverse bolt lightning protection	M8	Y	Y	Y	35847
Querbolzen Blitzschutz / transverse bolt lightning protection	M8	N	N	N	42157
Querbolzen / transverse bolt	-	N	N	N	42156
Bezeichnung/ marking	Gewindebohrung d3 *threaded hole d3*	Zentrierbohrung d4 centre bore d4 (Y/N)	*Werkzeugbohrung d5 tool bore d5 (Y/N)*	Werkzeugbohrung d6 *tool bore d6 (Y/N)*	ERP-Nr. *erp-no.*

Rev.	Datum *date*	Name	Index	Blatt *Sheet*	Lage *Sheet area*	Änderungsbeschreibung *Description of revision*
4	18.01.2013	D.Leuchter	d	1	B-10 G-8	Varianten ERP 42156 und 42157 zugefügt. Freigeber geändert *version ERP 42156 and ERP 42157 added. release person changed*
3	07.11.2011	T.Tesching	c	1	F-6 C-5 A-7	Fase an Bohrung für Längsbolzen hinzugefügt und benaßt; Ansicht hinzugefügt; Spalte zur Familientabelle hinzugefügt *added and dimensioned chamfer on bore for stud bolts; added view; added column to the family table*
2	13.10.2011	D.Leuchter	b	1	B-10	Grundwinkel der Bohrung gelöscht; *present angle of drilling deleted*
1	21.09.2011	P.Baars	a	1	H-7 E-7	Maß hinzugefügt; Textmaß hinzugefügt *Dimension added; note added*

Verwendung in Anlage/Image in turbine: KOBT
Verwendung in Stückliste/Image in system: 03 Rotorblatt
Allgemeintoleranz/General tolerances: ISO 2768 mH
Werkstückkantenzustand/Edge of workpiece: ISO 13715
Halbmaßstab: 2:1 Gewicht/weight: 3.0 kg
Werkstoff/material: 42CrMo4 (1.7225)
CDP-Nr./no.: -
Benennung/title: Querbolzen
Übersichtszeichnung
transverse bolt
general drawing

	Datum/date	Name
erstellt/ *created*	24.03.2011	D.Leuchter
geprüft/ *checked*	18.01.2013	P.Baars
freigegeben/ *released*	18.01.2013	H.Klein

Alle Rechte vorbehalten, Vervielfältigung, Gebrauch oder Weitergabe an Dritte ohne ausdrückliche Genehmigung durch Vestas untersagt.
Vestas reserves all rights to this document. Copying, use or distribution without explicit permission from Vestas strictly prohibited.

Zeichnungsnummer/drawing number: 03813-1033679
Index: 4
Zeichnungsstatus/drawing status: EF Freigabe
Format: A1
Blatt/sheet: 1/1
Ersetzt/replaces: AST 6168
Ers.f./repl.f.:
Ers.d./repl. by: