ZD2993CN-WX

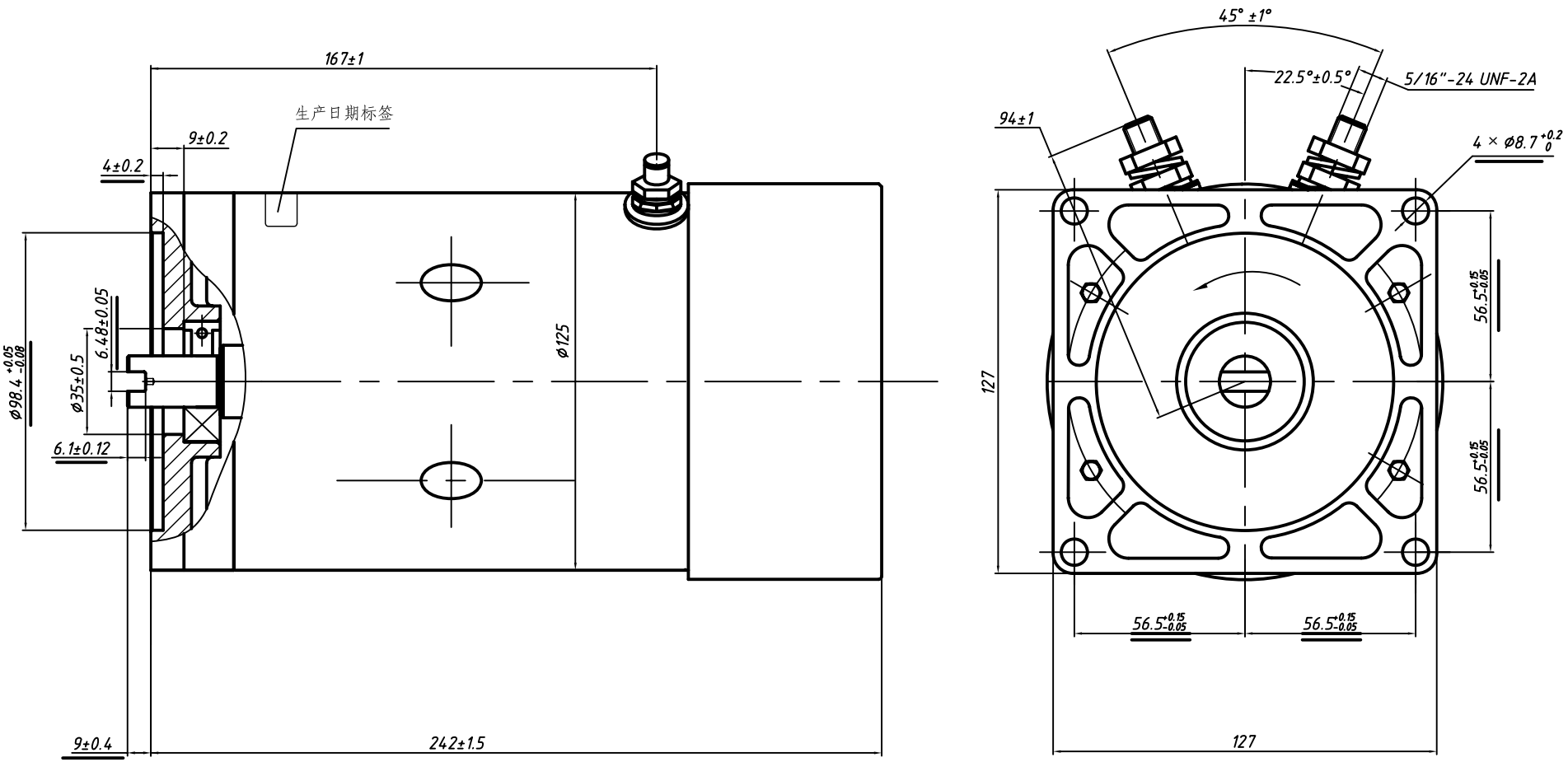

技术要求

1.带下划线尺寸必须检查。

2.出厂检测按以下电机性能:

电压（V）	力矩（N·m）	转速(RPM)	电流(A)
24±0.1	1	5350-5850	63max
24±0.1	9	2800-3200	170max

转向：逆时针（CCW）

耐压试验660VAC，历时1s.

3.技术数据：型号:ZD2993CN　　外商编号:

电压:24VDC　　功率:3 kW

工作模式:S2=6min S3=11%　防护等级:IP43

原图号
印刷版号
底图号
签 字
日 期

标记	处数	分区	更改文件号	签名	年、月、日
设计			会签三		
工艺会签			标准化		
会签一					
会签二			批准		

阶段标记	重量(g)	比例
S		1:1
共 张	第 张	

上海实业交通电器有限公司

直流电动机外形图

ZD2993CN-WX