図番 DWG NO 897942 3120

記号 SYM	図面経歴 REVISION RECORD	記入日付 記入者署名
	1(12013H-J497	

図番 DWG NO. 897942 3120

記号 SYM	図面経歴 REVISION RECORD	

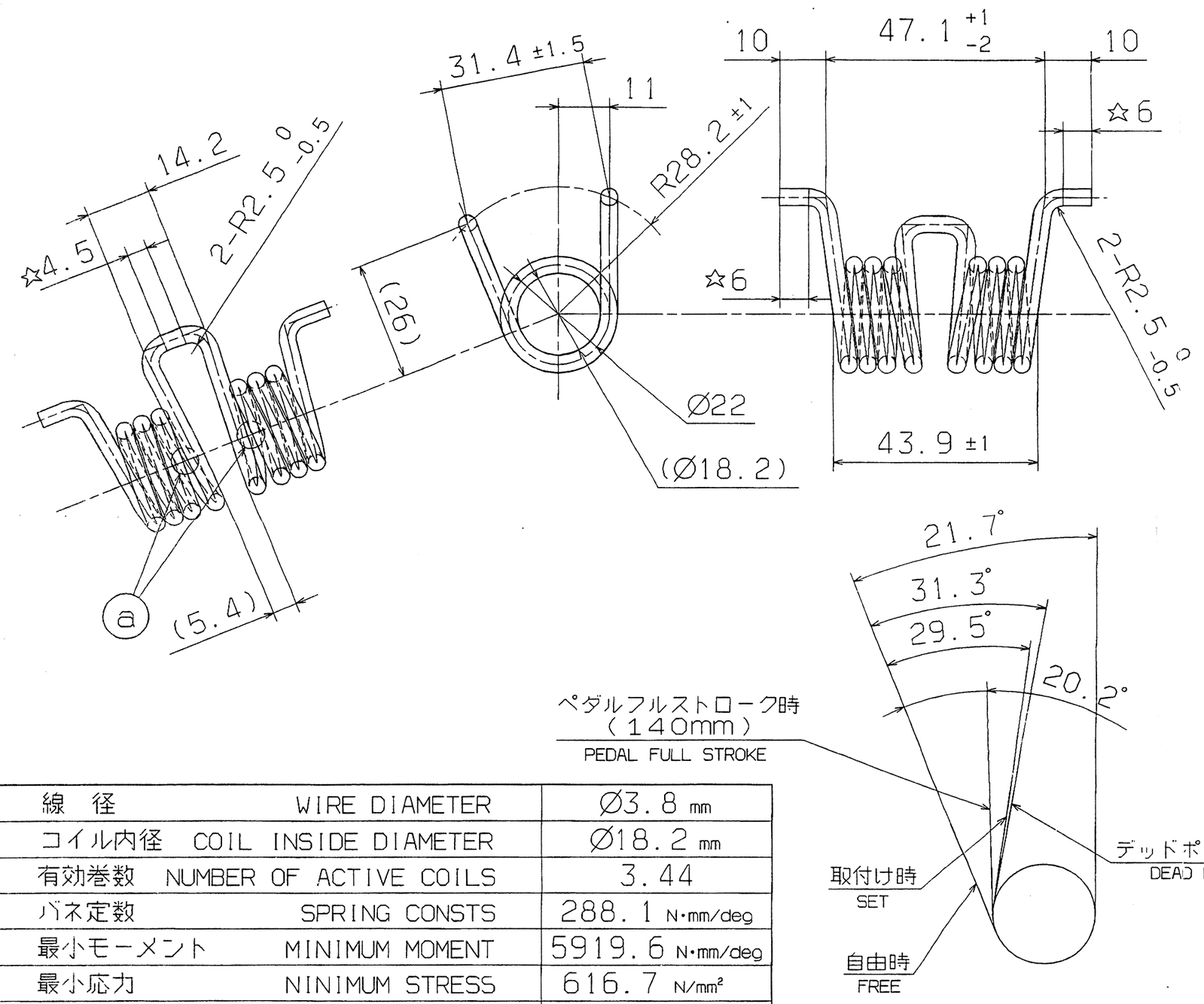

仕様
1. コイル部の線間間隔は ⓐ 部にて1.0mm以上，他の間隔は0.3mm以上とする。
2. ☆寸法の範囲は，直線確保のこと。
3. 四三酸化鉄被膜処理とする。

SPEC
1. SEPARETION BET COIL WIRES SHALL BE 1.0mm AT ⓐ, AND 0.3mm AT OTHER LOCATIONS.
2. DIMENSION ☆ AREA MUST KEEP STRAIGHT.
3. SHALL BE SUBJECTED TO TREATEMENT OF FORMING MAGNETITE FILM.

線径	WIRE DIAMETER	Ø3.8 mm
コイル内径	COIL INSIDE DIAMETER	Ø18.2 mm
有効巻数	NUMBER OF ACTIVE COILS	3.44
バネ定数	SPRING CONSTS	288.1 N·mm/deg
最小モーメント	MINIMUM MOMENT	5919.6 N·mm/deg
最小応力	NINIMUM STRESS	616.7 N/mm²
最大モーメント	MAXIMUM MOMENT	9017.5 N·mm/deg
最大応力	MAXIMUM STRESS	955.6 N/mm²

PNC

ISUZU いすゞ自動車株式会社 ISUZU MOTORS LIMITED

承認す 月 日 年 APPR CHK

三角法 尺度 SCALE 1:1 型式 FIRST USED 190

PROTO 試 PROD 量 SERVICE サ 表面処理 FIN SHOWN 材料 MATL SWP-B

株式会社湘南ユニテック SHONAN UNITEC CO.,LTD 質量 MASS 設計 DES 0.05kg 製品 PROD

製図日付(月・日・年) DWG DATE 09-15-'00 GL 関 SB 水 笠原 製図 T. YOKOTA

名称 NAME SPRING; ASSIST, CLUTCH PEDAL

GM NO.

図番 DWG NO. 897942 3120

MODEL NAME 897942 3120 00 190

LOCKED CADAM CATIA ○

設計・計画記録書NO. D9909-69 内製 板金 樹脂 外製 A3

旧部品の情報（異番変更のみ）
ORIGINAL PART INFORMATION
※この変更のベースとなった部品
ORIG P. NO: 897036 0410
主変更 MAIN ITEMS CHANGED
☑形状 SHAPE & DIM ☐材質 MATL
☐表面処理 FIN ☐性能 PERFORMANCE
☐製造 PRODUCTIVITY

FIRST USED MODEL 03TF
FIN SHOWN
WT DES 0.05kg PROD

APPROVED VENDOR DWG
承認す いすゞ自動車(株) ISUZU MOTORS LTD
RAI
APPR CHK DR
DATE 11·8·'01

名称 NAME SPRING; ASSIST, CLUTCH PEDAL
GM NO
図番 DWG NO 897942 3120

PNC 365563

○= 図面横比 (1 2)現物確認(1 2)製作現場確認(1 2)設標(1 2)

A2