품번 ITEM NO 1052048

번호 NO	품명 PART NAME	품번 ITEM NO	재질 MATERIAL	수량 Q'TY	비고 REMARK

INVOLUTE SPLINE SHAFT		
63X16X3.5 (a CLASS)		
전위계수		+0.8
도구	치형	저치
	모듈	3.5
	압력각	20°
잇수		16
기준피치원경		56
치두께	등급	"a" CLASS
	오버핀경	ø68.987 -0.147 -0.254
	핀경	ø6.3
	걸치기치수 (참고)	28.531 -0.062 -0.138 (3TEETH)

주 기

1. 모든 덧살 및 날카로운 모서리 제거 할것.
2. ------ 표시 구간 고주파 열처리 할것.
   가. 표면경도 Hv > 590, 심부경도 Hв 285 ~ 341
   나. 경화깊이 0.8 ~ 8(Hv440) : 축부 및 스플라인부
   6 ±1.5(Hv440) : R부
   다. 저온 템퍼링 150° C 이하 에서 실시할 것.
3. 고주파 열처리후 축굽힘 교정허용량 0.5 kg 이하일 것. (설명도 참조)
4. SYMBOL MARK 의 세부 사항은 SSA010(83.2.2) 상표 및 상호에 준하며 MARK의 크기는 B-U/D-4.0 이며 EMBOSSING 높이는 3mm 임
5. SHAFT 조립후 노출되는 부분(HEAD 부분)에 검정 PAINT 를 칠한후 방청처리 할것

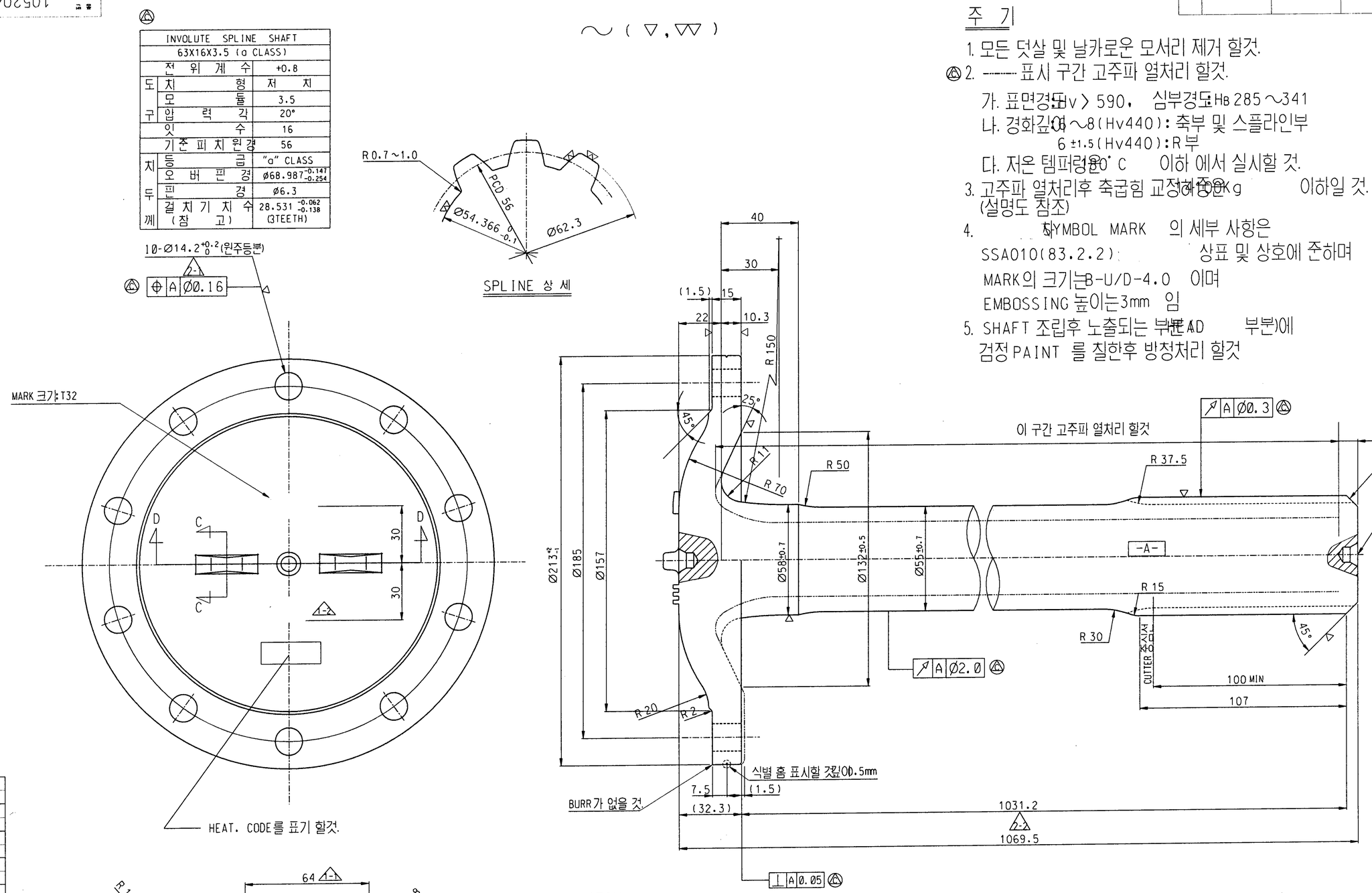

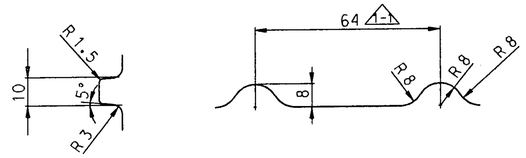

단면C-C

단면D-D

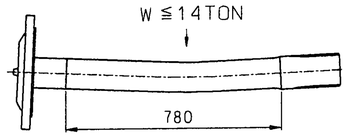

굽힘 수정: 주기 참조

품질등급 QUALITY RANK	지정결함 특성표시임
A	

지정공차 UNLESS OTHERWISE SPECIFIED			
구분 CLASS	급수 GR	1급 1ST G	2급 2ND G	3급 3RD G
0.5 - 6	0.05	0.1	0.2
6 - 30	0.1	0.2	0.5
30 - 120	0.15	0.3	0.8
120 - 315	0.2	0.5	1.2
315 - 1000	0.3	0.8	2.0
1000 - 2000	0.5	1.2	3.0
일반공차 GEN TOL	±0.25		
각도공차 ANGLE TOL	일반면취 GEN CH		

재질 MATERIAL	SCM440H
대체재질 ALT.MATL	
열처리 HEAT TREAT	주기참조
표면처리 SURF.TREAT	
특성법 PROJ.	
제도 DRAW	
설계 DESIGN	
검도 CHECK	
승인 APPD	
척도 SCALE	1/1
단위 DIM	mm
무게 WEIGHT	
1 번째 OF 1 장 SHEET	도면크기 DRW SIZE A1

부호 SYM	변경사항 CHANGES	변경번호 ECN NO	위치 ZONE	날자 DATE	담당 SIGN	검도 CHECK	승인 APPD
-2	공차변경 및 치수변경 (BK5공보 제2호)	DA04-091	B2.E6	04.2.24	장보검	노승용	우국진
-1	치수추가 및 MARK 변경 (BC33798SM)	DA03-188	E3.D3	03.7.14	강방수	이동하	

작성부서 ISSU.DEPT.	
날자 DATE	03.4.28
품명 PART NAME	AXLE SHAFT -REAR
품번 ITEM NO	1052048
도면번호 CT NO	96748369

D.W BUS

적용품목 APPLICATION

관련도번 RELATED DWG

0-0166('05.7.1)

(841mmX594mm)

품번 ITEM NO	1054866

번호 NO	품 명 PART NAME	품 번 ITEM NO	재 질 MATERIAL	수량 Q'TY	비 고 REMARK

~ (▽, ▽▽, ▽▽ 12.5S)

대우 마크(CENTER DRILL)에 영향받지 않는 적당한 위치에 볼록하게 표시할것.

MARK 크기 D32 호

10-Ø12 +0.3 +0.2 등간격

⊕ A Ø0.2

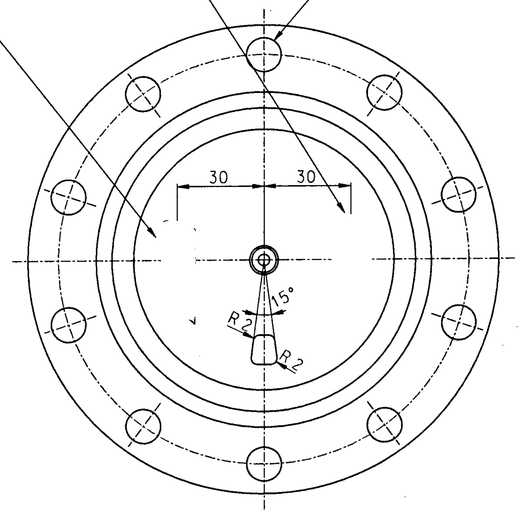

C

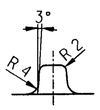

VIEW C

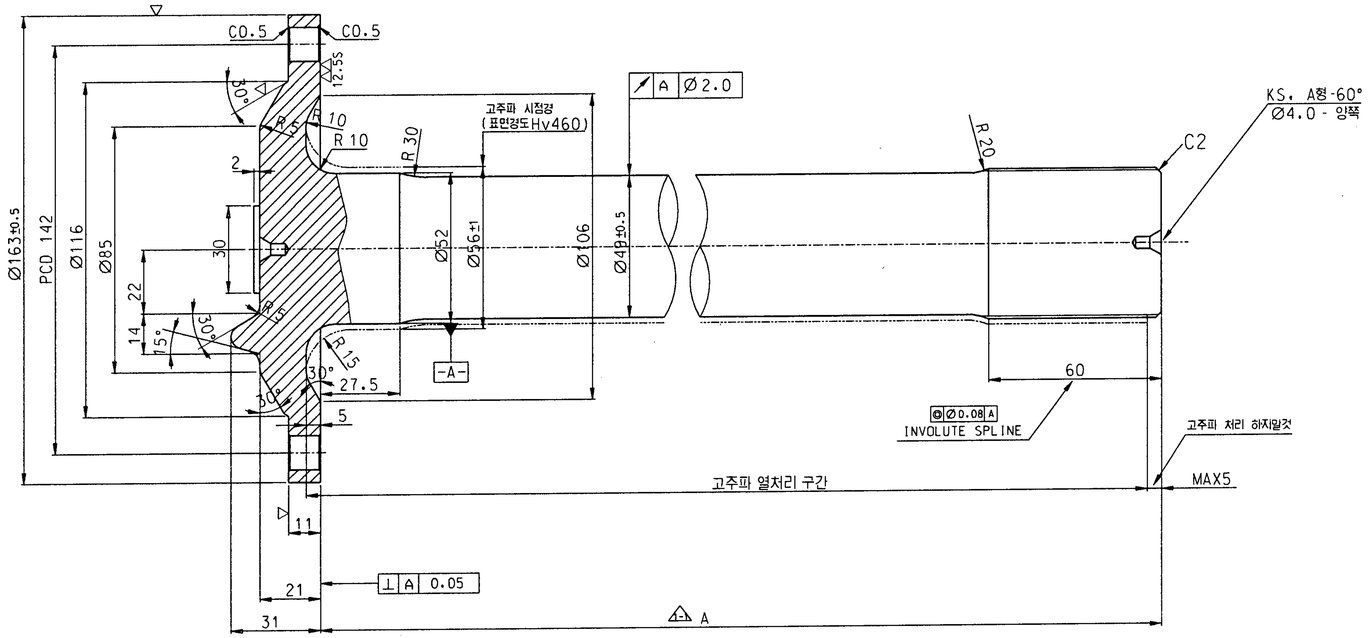

주 기

1. 재질 : KS D 3754의 SCM440H
2. ——·—— 표시 구간 고주파 열처리 할것.
   가. 표면경도 Hv>590, 심부경도 Hв285~340
   나. 유효경화깊이 - 4~8 : 스플라인부 및 ANGE R 부
   - 6~8 : BODY부
   다. 저온 템프링은 180° C이하에서 실시할 것.
   라. 고주파 열처리후 축굽힘 교정하중은 7500Kg이하.(설명도 참조)
3. 덧살 및 날카로운 모서리 제거할 것.

차 종	품 번	A	비 고
TDCV 5T	1054866	960	
TDCV 9.5T:LH	1058409	985	
TDCV 9.5T:RH	1058410	1085	

EXTERNAL INVOLUTE SPLINE DATA		
PRESSURE ANGLE	DIN 5480	30°
REFERENCE DIAMETER	d_B	52
MODULE	m	0.8
NO.OF TEETH	Z	64
BASIC RACK PROFILE		DIN 5480
ADDENDUM MODIFICATION	x.m	-0.04
TOOTH THICKNESS TOLERANCE ZONE		Th DIN5480(SIDE FIT)
MAJOR DIAMETER	d_{a1}	51.84/51.65 h11
MINOR DIAMETER(MAX)	d_{f1}	50.24
FORM DIAMETER	d_{Nf1}	50.33
TOOTH THICKNESS	MAX.EFFECTIVE	1.210
	MIN ACTUAL	1.174
PIN DIAMETER	D_M	1.5
MEASUREMENT ACROSS PINS		53.368/53.405
MAX PERMISSIBLE RADIAL RUNOUT	F_R	0.018
MACHINED SURFACES		▽▽

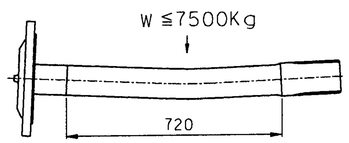

굽힘 수정 : 주기 참조

지 정 공 차 ± UNLESS OTHERWISE SPECIFIED			
구분 CLASS \ 급수 GR	1 급 1ST G	2 급 2ND G	3 급 3RD G
0.5 - 6	0.05	0.1	0.2
6 - 30	0.1	0.2	0.5
30 - 120	0.15	0.3	0.8
120 - 315	0.2	0.5	1.2
315 - 1000	0.3	0.8	2.0
1000 - 2000	0.5	1.2	3.0
일반공차 GEN.TOL	±0.25		
각도공차 ANGLE TOL	일반인취 GEN.CH		

QUALITY CONTROL CHARACTERISTIC

Ⓐ 치명 결함 특성표시임

재 질 MATERIAL	주기 1참조
대 체 재 질 ALT.MATL	
열 처 리 HEAT TREAT	주기 2참조
표 면 처 리 SURF.TREAT	

투상법 PROJ.

적 도 SCALE	1/1
부호 SYM	△-2
변경사항 CHANGES	치수변경, 표주가
변경번호 ECN NO	DA07-068
위치 ZONE	D6.E5
날자 DATE	07.01.26
담당 SIGN	조 인 환
검도 CHECK	손 경 만
승인 APPD	

제 도 DRAW	
설 계 DESIGN	
검 도 CHECK	
승 인 APPD	
단 위 DIM.	mm
중 량 WEIGHT	
작성부서 ISSU.DEPT.	
날 자 DATE	05.5.23
품 명 PART NAME	SHAFT-AXLE
품 번 ITEM NO	1054866
1 번째 OF 1 장중 SHEET	도면크기 DRW SIZE A1
변류번호 CT NO	

(841mmX594mm)

적용품목 APPLICATION	DW 7TON R/AX T8H
관련도면 RELATED DWG	

0-0166('05.7.1)